شرکت ترانسفورماتور توزیع زنگان

(آگهی مناقصه شماره ۱-۱۴۰۱/۱۹۵۲)

شرکت ترانسفورماتور توزیع زنگان

در نظر دارد از طریق مناقصه نسبت به **تأمین جعبه فلزی جهت بسته بندی مواد عایقی به تعداد ۴۰ عدد با وزن حدودی ۴۰۰۰ کیلوگرم** اقدام نماید. لذا از تأمین کنندگان واجد شرایط و دارای سوابق مرتبط درخواست میگردد در صورت تمایل به همکاری با شماره تلفن ۰۲۴-۳۳۷۹۱۵۴۰ تماس حاصل نموده وحداکثر تا ساعت ۱۰ روز سه شنبه مورخ ۱۴۰۱/۰۵/۲۵ نسبت به تحویل حضوری اسناد مناقصه و یا از طریق پست این شرکت به آدرس زیر اقدام نمایند .

لازم بذکر است جهت دسترسی به مدارک و شرایط شرکت در مناقصه می توانید به سایت این شرکت به آدرس ذیل مراجعه فرمایید:

WWW.TTZCO.COM

××××××××××××××××××××××××××××××××××××××

(هزینه چاپ آگهی به عهده برنده مناقصه می باشد)

آدرس : زنجان، کیلومتر ۴ جاده تهران، جنب شرکت ایران ترانسفو

شرکت ترانسفورماتور توزیع زنگان (واحد خرید وسفارشات)

موضوع: مناقصه جعبه فلزی

شرکت ترانسفورماتور توزیع زنگان در نظر دارد اقلام درخواستی را به شرح جدول پیوست مطابق زمانبندی های اعلام شده از طریق مناقصه به پیشنهاد دهنده با بهترین شرایط واگذار نماید،شرایط شرکت در مناقصه به شرح زیر می باشد :

۱. ارائه پاکت مخصوص ارسال مدارک با محتویات مربوطه.
۲. به پیشنهادات مبهم،بدون امضاء،دریافت شده پس از موعد مقرر، فاقد سپرده وشروطی که موجب تنزل کیفیت فنی و یا افزایش بار مالی باشد ترتیب اثر داده نخواهد شد .
۳. پیشنهادات رسیده در کمیسیون معاملات مفتوح و از بین پیشنهادات ، پیشنهادی که از نظر فنی مورد قبول و دارای قیمت پیشنهادی پائین باشد برنده اعلام خواهد شد .
۴. هر گونه مالیات ، عوارض و کسورات قانونی به عهده برنده مناقصه می باشد ، که در صورت لزوم در موقع پرداخت از بهای کالا یا صورت کارکرد کسر گردیده و به نام برنده مناقصه به سازمان مربوطه پرداخت خواهد شد .
۵. در صورتیکه برنده مناقصه حاضر به انجام معامله نگردد سپرده وی ضبط و با نفر دوم معامله صورت می پذیرد و در صورتی که برنده دوم نیز از معامله امتناع ورزد سپرده وی نیز ضبط خواهد شد .
۶. سپرده مناقصه یا ضمانت نامه نفرات اول تا سوم تا مرحله عقد قرارداد نزد ترانسفورماتور توزیع زنگان باقی خواهد ماند و برای نفرات غیر برنده پس از بازگشائی پاکتها آزاد خواهد شد .
۷. هیچ پیشنهاد دهنده حق تماس با خریدار از زمان بازگشائی پاکتها تا مرحله انعقاد قرارداد یا قطعی شدن سفارش را ندارد .
۸. هر گونه اعمال نفوذ در بررسی فنی و بازرگانی توسط پیشنهاد دهنده از هنگام بازگشائی پاکتها تا انعقاد قرارداد برای خریدار منجر به رد پیشنهاد خواهد شد .
۹. پیشنهادات قیمت بایستی خوانا و بدون قید و شرط در داخل پاکت در بسته و تا پایان وقت اداری ۱۴۰۱/۰۵/۲۵ روز سه شنبه به واحد خرید شرکت ترانسفورماتور توزیع زنگان تحویل گردد.
۱۰. بهای هر محموله دریافتی پس از تائید آن به فروشنده پرداخت خواهد شد .
۱۱. محل تحویل کالا درب کارخانجات زنجان (ترانسفورماتور توزیع زنگان) بوده و کلیه هزینه های مربوطه اعم از حمل و نقل ، بارگیری خرج بنگاه ، باسکول ، بیمه و ... به عهده فروشنده می باشد که بایستی در قیمت پیشنهادی لحاظ گردد.
۱۲. در صورت تشخیص شرکت ترانسفورماتور توزیع زنگان ، بازرسی در محل محموله ، قبل از حمل انجام خواهد شد.
۱۳. این شرکت از دریافت مقدار مازاد بر نیاز معذور بوده و مقدار مازاد به هزینه تامین کننده عودت خواهد شد .
۱۴. این شرکت حق واگذاری کل آیتم های مناقصه و یا واگذاری به صورت تفکیک شده را برای خود محفوظ می دارد.
۱۵. شرکت ترانسفورماتور توزیع زنگان در افزایش یا کاهش میزان درخواست مختار است .(تا سقف ۲۵٪)
۱۶. شرکت ترانسفورماتور توزیع زنگان در رد یا قبول کلیه و یا هر یک از پیشنهادات مختار است .
۱۷. بازگشایی پاکات بصورت غیر حضوری انجام خواهد شد.
۱۸. سایر اطلاعات و جزئیات در اسناد مناقصه مندرج می باشد.
۱۹. هزینه چاپ آگهی به عهده برنده مناقصه می باشد.

.....

موارد فوق روئیت گردید و مورد قبول اینجانب ..... مدیر مسئول یا نماینده تام الاختیار شرکت / فروشگاه ..... می باشد .

نام و نام خانوادگی، امضاء و مهر شرکت

مدارک لازم جهت شرکت در مناقصه شماره ۱-۱۴۰۱/۱۹۵۲ :

۱. فیش واریزی یا ضمانت نامه به مبلغ ۳۰،۰۰۰،۰۰۰ ریال به حساب شماره **۲۵۷۳۳۷۴** بانک رفاه کارگران شعبه ایران ترانسفو زنجان بنام شرکت ترانسفورماتور توزیع زنگان .
(لطفا" اطلاعات کامل از قبیل نام اشخاص حقیقی / حقوقی ، کدملی/ شناسه ملی ، کد اقتصادی اشخاص حقوقی ، آدرس و تلفن پشت فیش واریزی یا ضمانت نامه بانکی قید گردد.)
۲. ارائه سوابق کاری مرتبط و رضایت نامه از کارفرمایان سابق.
۳. روزنامه رسمی و آخرین آگهی تصمیمات و تغییرات .
۴. پاکت (الف) حاوی مدارک مذکور در بندهای ۱ تا ۳ ، مشخصات فنی و برگ تائید شده شرایط شرکت در مناقصه .
۵. پاکت (ب) حاوی قیمت پیشنهادی.
۶. ارائه قیمت می بایستی در برگ استعلام بهاء شرکت ترانسفورماتور توزیع زنگان که حاوی نوع و مقدار کالا و زمانبندی می باشد ، انجام پذیرد.
۷. پاکت الف و ب باید بصورت دربسته و لاک و مهر شده در پاکت مخصوص ارسال مدارک قرار گرفته و توسط پست پیشتاز و یا بصورت دستی به نحوی ارسال شوند که حداکثر تا تاریخ ۱۴۰۱/۰۵/۲۵ از طریق آدرس زیر دریافت گردد .

آدرس : زنجان – کیلومتر ۴ جاده زنجان – تهران ، جنب شرکت ایران ترانسفو
واحد خرید ترانسفورماتور توزیع زنگان
صندوق پستی : ۱۱۸- ۲۵۱۹۵

اقدام کننده : محمدی **تلفن : ۳۳۷۹۱۵۴۰-۰۲۴**

شماره استعلام: ۱-۱۴۰۱/۱۹۵۲-۲۲۳-ت ز تاریخ: ۱۴۰۱/۰۵/۱۱	**برگ استعلام بها**	**شرکت ترانسفورماتور توزیع زنگان** **(سهامی عام)**

ردیف	کد کالا	شرح کالا	ابعاد/مدل	مشخصات فنی مورد نیاز	مشخصات فنی قابل تامین از طرف پیمانکار
۱	D1606801	جعبه فلزی		جهت بسته بندي مواد عايقي	

با عنایت به اهمیت زمان تحویل اقلام در انتخاب پیمانکار، لازم است اقلام فوق در زمان ذکر شده تحویل گردند در غیر اینصورت زمان دقیق قابل تحویل توسط آن شرکت/فروشگاه در برگه هـــای مذکور قید گردد.

توضیحات:

- تأمین جعبه فلزی جهت بسته بندی مواد عایقی به عداد ۴۰ عدد با وزن حدودی ۴۰۰۰ کیلوگرم مطابق نقشه های پیوست.
- لطفاً هزینه دستمزد و مواد مصرفی جداگانه اعلام گردد.

تنظیم: محمدی	**مهلت اعتبار استعلام تا تاریخ ۱۴۰۱/۰۵/۲۵ می باشد.**	**مهر و امضا مدیر مسئول فروش**
در پاکت (الف) قرار داده شود		

اینجانب مدیرعامل شرکت اعلام می دارم که با مطالعه و قبول کلیه موارد مندرج در شرایط واگذاری پیمان نسبت به ارائه قیمت طبق مشخصات اقدام نموده و هیچگونه دلیلی مبنی بر عدم آگاهی از شرایط واگذاری نداشته ام.

شماره استعلام: ۱-۱۴۰۱/۱۹۵۲-۲۲۳-ت ز

تاریخ: ۱۴۰۱/۰۵/۱۱

برگ استعلام بها

شرکت ترانسفورماتور توزیع زنگان

(سهامی عام)

ردیف	کد کالا	شرح کالا	مقدار نیاز	واحد	زمان تحویل	قیمت واحد	قیمت کل
۱	D1606801	جعبه فلزی	۴۰	عدد			

با عنایت به اهمیت زمان تحویل اقلام در انتخاب پیمانکار، لازم است اقلام فوق در زمان ذکر شده تحویل گردند در غیر اینصورت زمان دقیق قابل تحویل توسط آن شرکت/فروشگاه در برگه هـــای مذکور قید گردد.

توضیحات:

- تأمین جعبه فلزی جهت بسته بندی مواد عایقی به عداد ۴۰ عدد با وزن حدودی ۴۰۰۰ کیلوگرم مطابق نقشه های پیوست.
- لطفاً هزینه دستمزد و مواد مصرفی جداگانه اعلام گردد.

تنظیم: محمدی	**مهلت اعتبار استعلام تا تاریخ ۱۴۰۱/۰۵/۲۵ می باشد.**	**مهر و امضا مدیر مسئول فروش**
در پاکت (ب) قرار داده شود		

A3

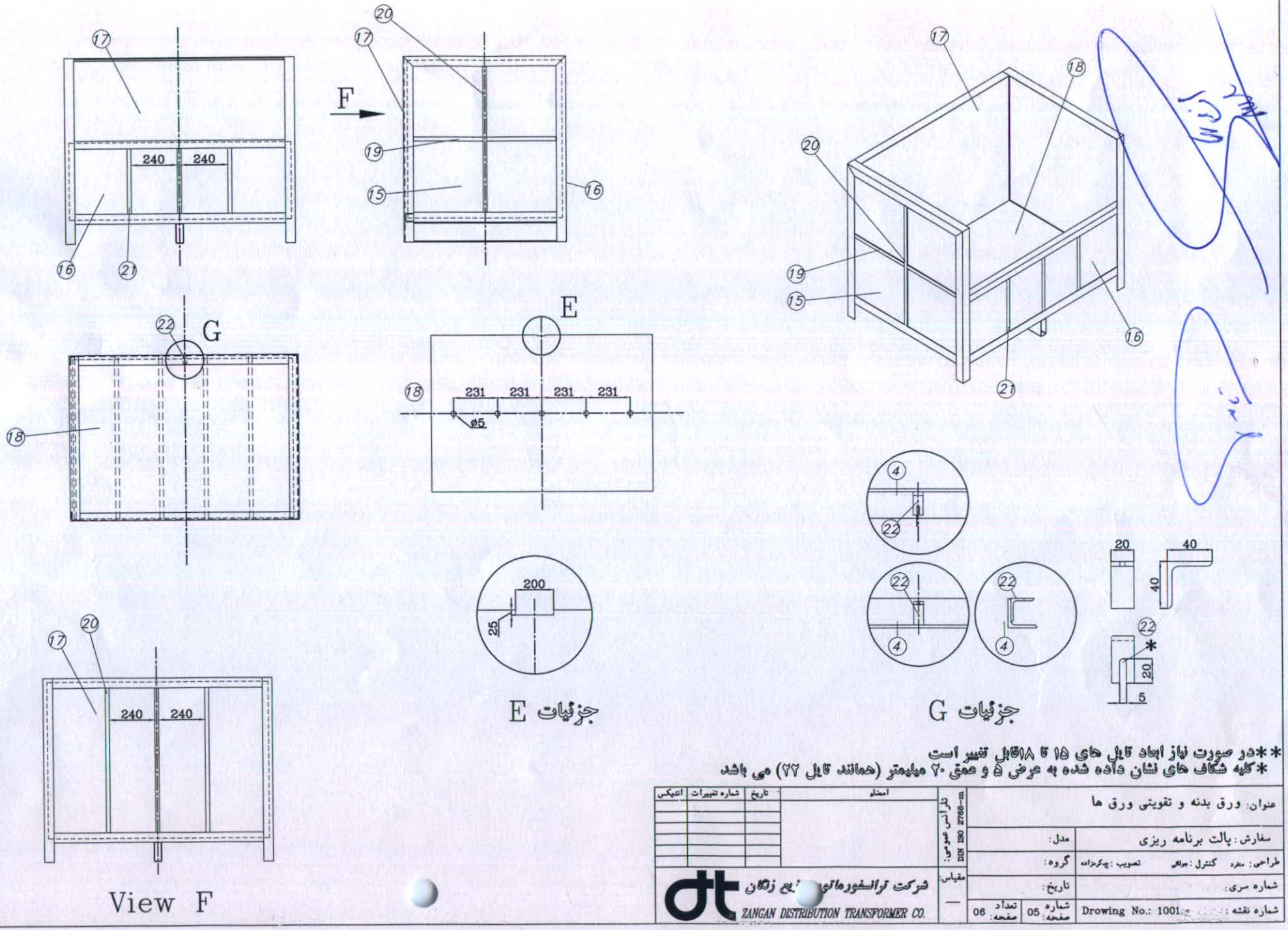

**در صورت نیاز ابعاد تابل های ۱۵ تا ۱۸ قابل تغییر است
*کلیه شکاف های نشان داده شده به عرض ۵ و عمق ۲۰ میلیمتر (همانند تابل ۲۲) می باشد

عنوان: ورق بدنه و تقویتی ورق ها				
سفارش: پالت برنامه ریزی			مدل:	
طراحی: مفرد	کنترل: جرافی	تصویب: چ.کرمزاده	گروه:	
شماره سری:			تاریخ:	
شماره نقشه: Drowing No.: 1001	شماره صفحه: 05	تعداد صفحه: 06		

امضاء	تاریخ	شماره تغییرات	اندیکس

تلرانس عمومی: DIN ISO 2768-m

مقیاس: —

شرکت ترانسفورماتور توزیع زنگان
ZANGAN DISTRIBUTION TRANSFORMER CO.

A3

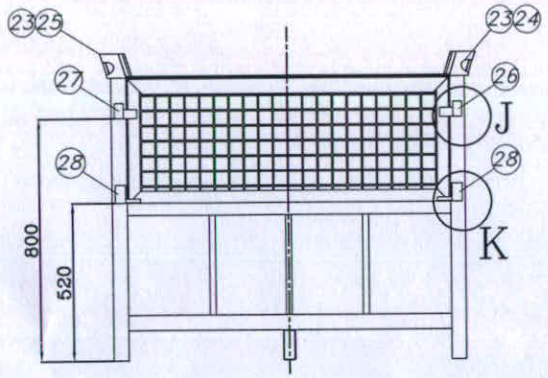

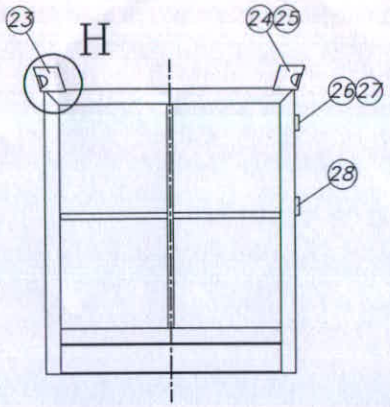

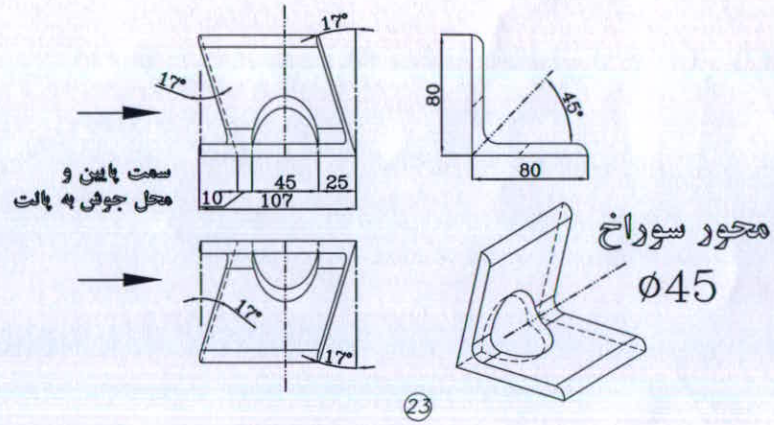

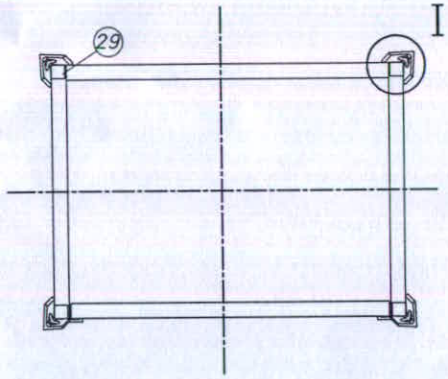

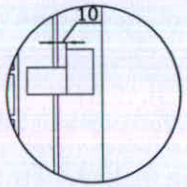

جزئیات J

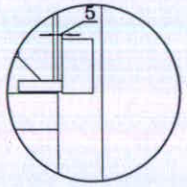

جزئیات K

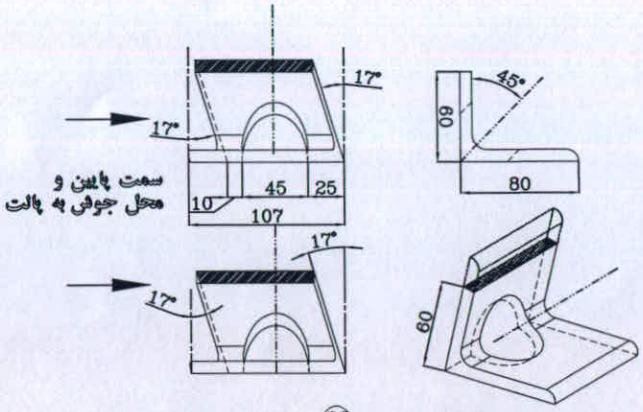

25

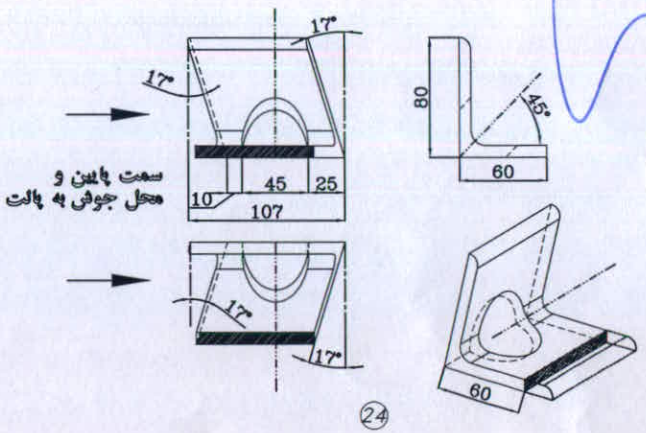

24

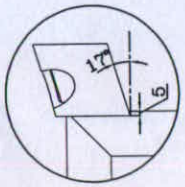

جزئیات H

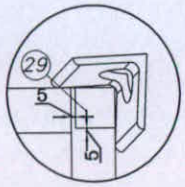

جزئیات I

اندیکس	شماره تغییرات	تاریخ	امضاء	

تلرانس عمومی: DIN ISO 2768-m

مقیاس: —

شرکت ترانسفورماتور توزیع زنگان
ZANGAN DISTRIBUTION TRANSFORMER CO.

عنوان: مونتاژ قلاب ها و مونتاژ در بر روی پالت

سفارش: پالت برنامه ریزی — مدل:

طراحی: منفرد — کنترل: جوانی — تصویب: پاکزاده — گروه:

شماره سری: — تاریخ:

شماره نقشه: Drowing No.: 1001 — شماره صفحه: 06 — تعداد صفحه: 06

شماره ردیف	اندیکس / تعداد	کد قسمت	شماره نقشه برای حروف / نام قطعه	A	B	C	D	E	F	G	H	I/J	K	L	M
					ابعاد قطعه			استاندارد		جنس قطعه			وزن (kg)	کد مواد	
38															
37															
36															
35															
34															
33															
32															
31															
30	1		نبشی طولی بالا		50x50x5; 1095			DIN 1028		St 37-2					
29	4		ورق فلزی		5x45x45			DIN 1543		St 37-2					
28	2		مدل3 Drowing No.: 1001/1 لولایی و گیره در												
27	1		مدل2 Drowing No.: 1001/1 لولایی و گیره در												
26	1		مدل 1 Drowing No.: 1001/1 لولایی و گیره در												
25	1		نبشی قلاب		80x80x8; 107			DIN 1028		St 37-2					
24	1		نبشی قلاب		80x80x8; 107			DIN 1028		St 37-2					
23	2		نبشی قلاب		80x80x8; 107			DIN 1028		St 37-2					

اندیکس	شماره تغییرات	تاریخ	امضاء

عنوان: لیست قطعات پالت برنامه ریزی

سفارش: پالت برنامه ریزی — مدل:

طراحی: منفرد — کنترل: جولائی — تصویب: ج.کرم زاده — گروه:

شماره سری: — تاریخ:

شماره نقشه: Drowing No.: 1001 — شماره صفحه: 02 — تعداد صفحه: 06

شرکت ترانسفورماتور توزیع زنگان
ZANGAN DISTRIBUTION TRANSFORMER CO.

A4

شماره ردیف	اندیکس / تعداد	ق.ن	شماره نقشه برای حروف / نام قطعه	A	B	C	D	E	F	G	H	I/J	K	L	M
					ابعاد قطعه			استاندارد		جنس قطعه			وزن (kg)	کد مواد	
22	1		نبشی		40x40x4; 20			DIN 1028		St 37-2					
21	3		تسمه فلزی		5x20x330			DIN 1543		St 37-2					
20	5		تسمه فلزی		5x20x740			DIN 1543		St 37-2					
19	4		تسمه فلزی		5x20x361			DIN 1543		St 37-2					
18	1		ورق فلزی		3x835x1185			DIN 1543		St 37-2					
17	1		ورق فلزی		2x810x1180			DIN 1543		St 37-2					
16	1		ورق فلزی		2x385x1180			DIN 1543		St 37-2					
15	2		ورق فلزی		2x810x835			DIN 1543		St 37-2					
14	1		توری فلزی		390x1060										
13	2		تسمه		5x25x70			DIN 1543		St 37-2					
12	2		میلگرد		ø12x70			DIN 668		CK 45					
11	1		نبشی در		50x50x5; 1090			DIN 1028		St 37-2					
10	2		نبشی در		40x40x4; 410			DIN 1028		St 37-2					
9	1		نبشی در		40x40x4; 1090			DIN 1028		St 37-2					
8	6		قوطی تو خالی		20x20; 830			DIN 59411		St 37-2					
7	1		قوطی تو خالی		40x100; 845			DIN 59411		St 37-2					
6	1		نبشی طولی کلاف در		40x40x4; 1185			DIN 1028		St 37-2					
5	2		نبشی عرضی بالا		50x50x5; 845			DIN 1028		St 37-2					
4	2		نبشی طولی کف		50x50x5; 1095			DIN 1028		St 37-2					
3	2		نبشی عرضی کف		50x50x5; 835			DIN 1028		St 37-2					
2	2		نبشی ستون		50x50x5; 945			DIN 1028		St 37-2					
1	2		نبشی ستون		50x50x5; 945			DIN 1028		St 37-2					

اندیکس	شماره تغییرات	تاریخ	امضاء

عنوان: لیست قطعات پالت برنامه ریزی

سفارش: پالت برنامه ریزی — مدل:

طراحی: منفرد — کنترل: جولائی — تصویب: ج.کرم زاده — گروه:

شماره سری: — تاریخ:

شماره نقشه: Drowing No.: 1001 — شماره صفحه: 01 — تعداد صفحه: 06

شرکت ترانسفورماتور توزیع زنگان
ZANGAN DISTRIBUTION TRANSFORMER CO.

A4

A3

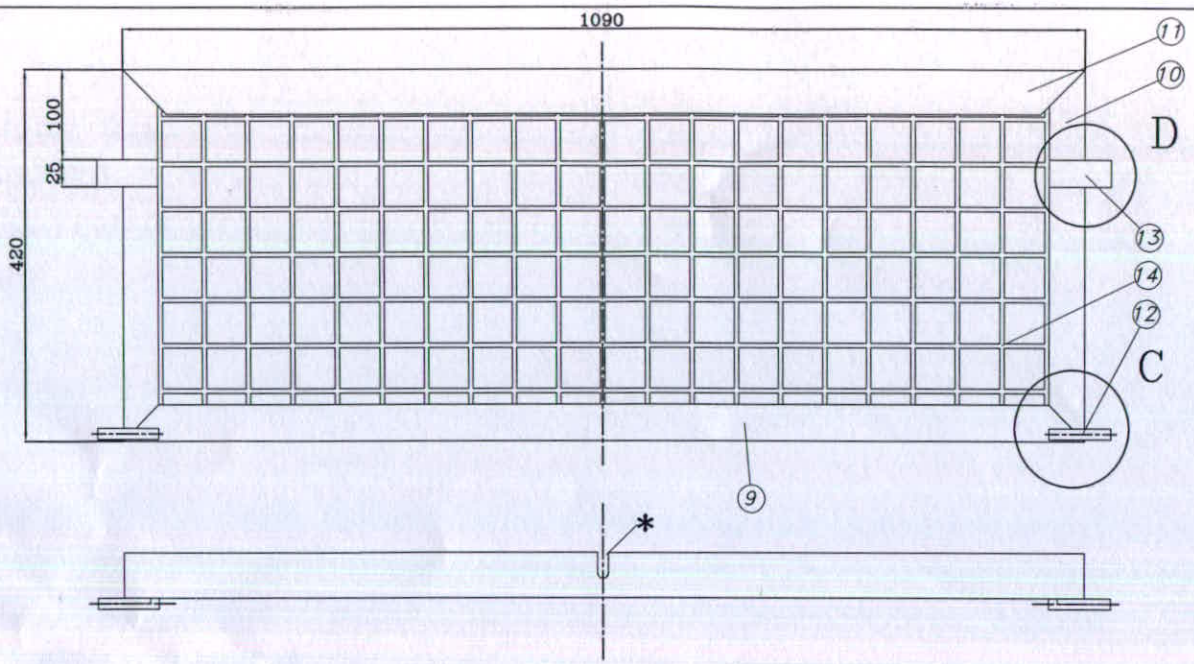

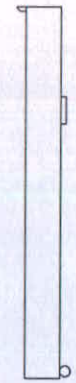

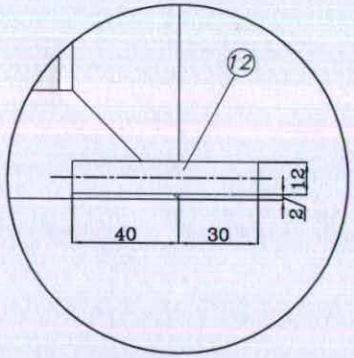

جزئیات C

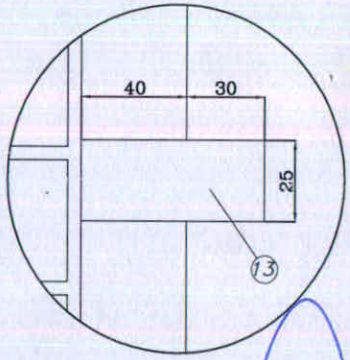

جزئیات D

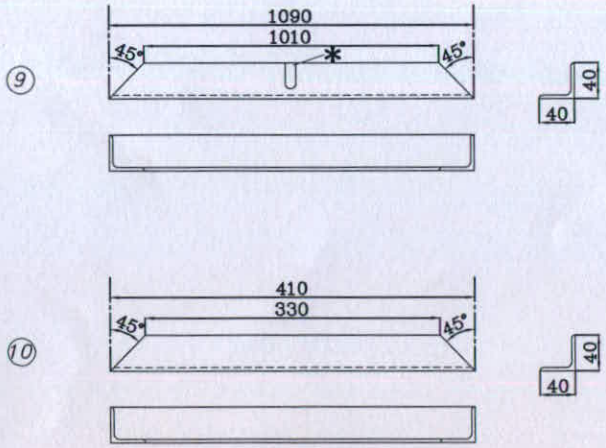

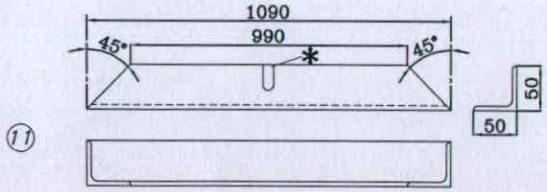

*کلیه شکاف های نشان داده شده به عرض ۵ و عمق ۲۰ میلیمتر (همانند قابل ۲۲) می باشد

عنوان: در				
سفارش: پالت برنامه ریزی			مدل:	
طراحی: مفرد	کنترل: چراغی	تصویب: پ.کرمزاده	گروه:	
شماره سری:			تاریخ:	
شماره نقشه:	Drawing No.: 1001	شماره صفحه: 04	تعداد صفحه: 06	

تلرانس عمومی: DIN ISO 2768-m

مقیاس: —

امضاء	تاریخ	شماره تغییرات	اندیکس

شرکت ترانسفورماتور توزیع زنگان
ZANGAN DISTRIBUTION TRANSFORMER CO.

A3

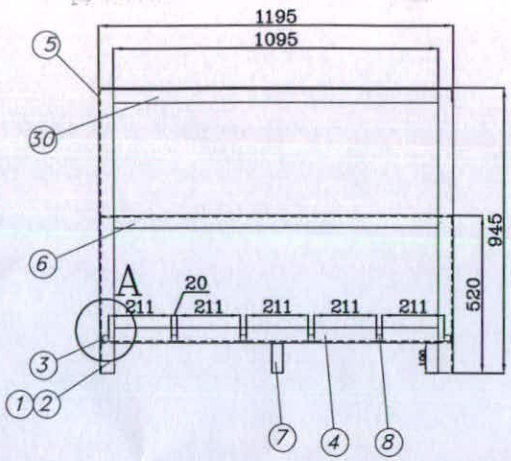

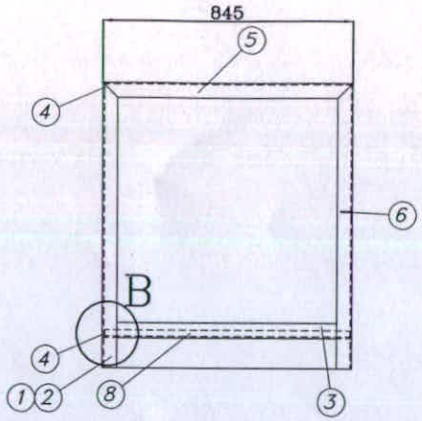

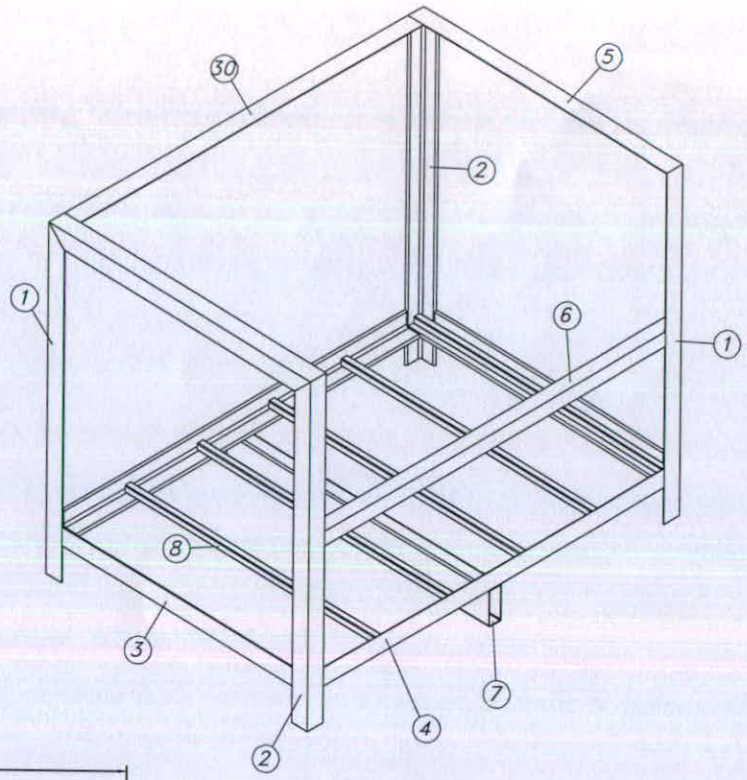

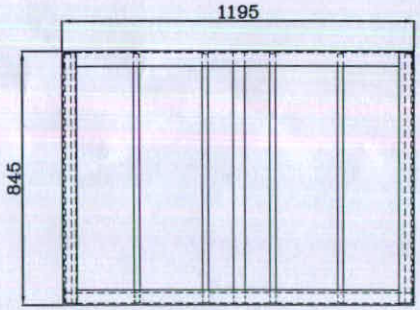

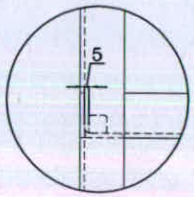

جزئیات A

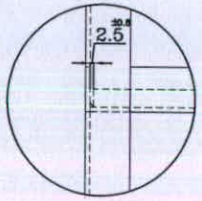

جزئیات B

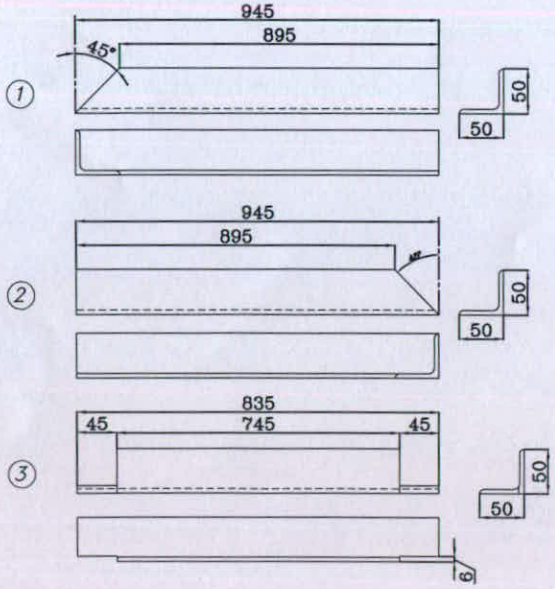

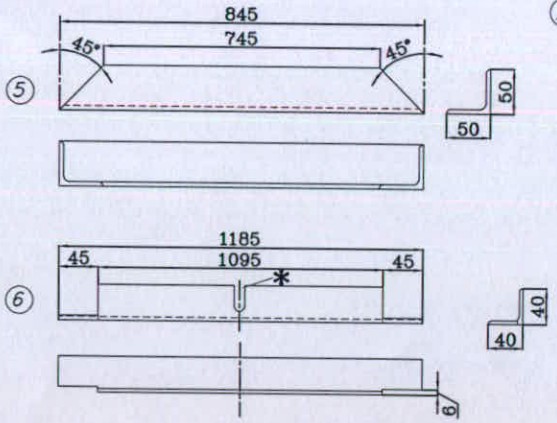

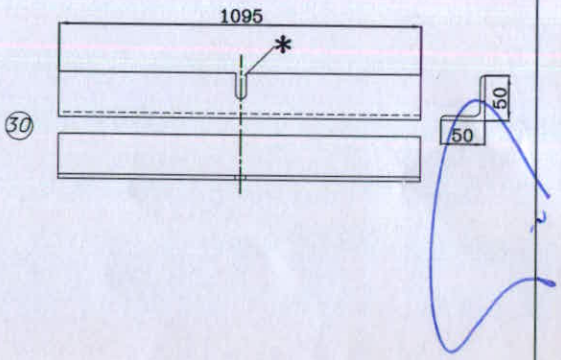

*کلیه شکاف های نشان داده شده به عرض ۵ و عمق ۲۰ میلیمتر (همانند قابل ۲۲) می باشد

عنوان: چهارچوب اصلی					
سفارش: پالت برنامه ریزی				مدل:	
طراحی: مفرد	کنترل: جوانمرد	تصویب: چگرزاده		گروه:	
شماره سری:				تاریخ:	
شماره نقشه:	Drowing No.: 1001	شماره صفحه: 03	تعداد صفحه: 06	مقیاس: —	طراحی عمومی: DIN ISO 2768-m

امضا	تاریخ	شماره تغییرات	اتیکس

شرکت ترانسفورماتور توزیع زنگان
ZANGAN DISTRIBUTION TRANSFORMER CO.

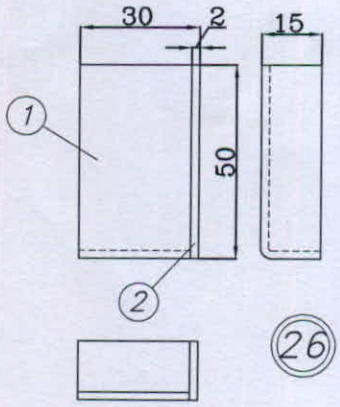

مدل 1

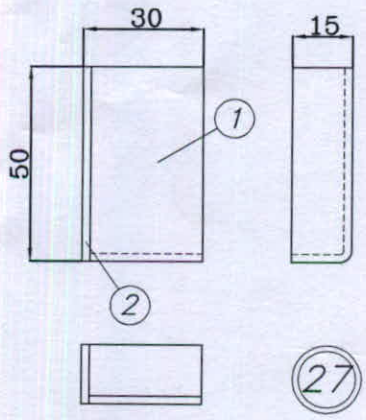

مدل 2

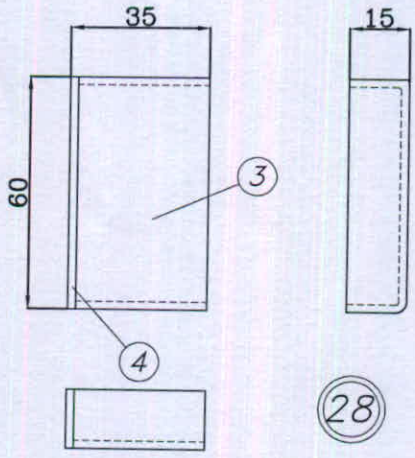

مدل 3

شماره ردیف	اندیکس / تعداد	کد قسمت	نام قطعه	ابعاد قطعه	استاندارد	جنس قطعه	وزن (kg)	کد مواد
4	1		تسمه فلزی	2x15x60	DIN 1543	St 37-2		
3	1		تسمه فلزی	2x33x82	DIN 1543	St 37-2		
2	2		تسمه فلزی	2x15x50	DIN 1543	St 37-2		
1	2		تسمه فلزی	2x28x62	DIN 1543	St 37-2		

شماره نقشه برای حروف: A B C D E F G H I/J K L M

اندیکس	شماره تغییرات	تاریخ	امضاء

عنوان:

سفارش: پالت برنامه ریزی — مدل:

طراحی: منفرد — کنترل: جولائی — تصویب: ج.کرم زاده — گروه:

شماره سری: — تاریخ:

شماره نقشه: Drowing No.: 1001/1 — شماره صفحه: 01 — تعداد صفحه: 01

شرکت ترانسفورماتور توزیع زنگان
ZANGAN DISTRIBUTION TRANSFORMER CO.

A4

A3

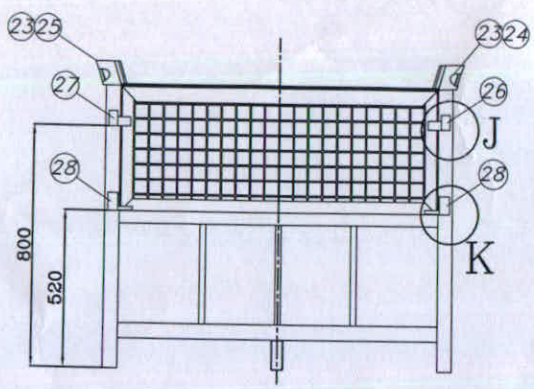

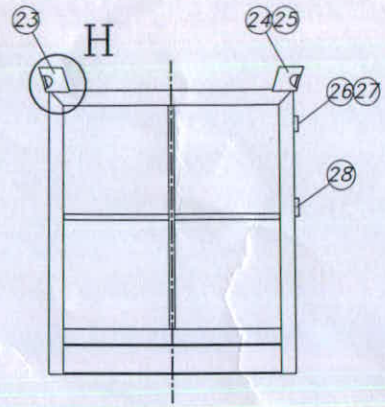

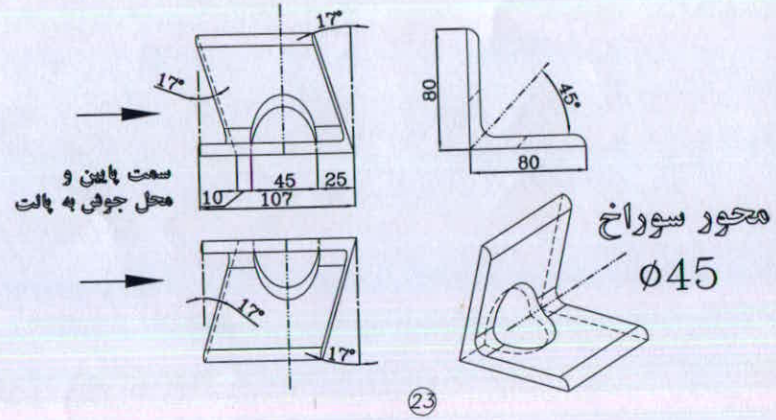

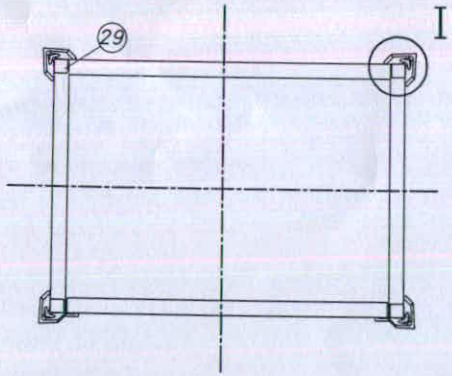

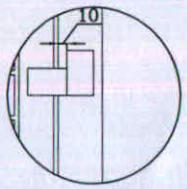

جزئیات J

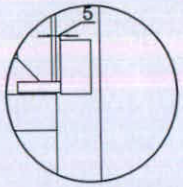

جزئیات K

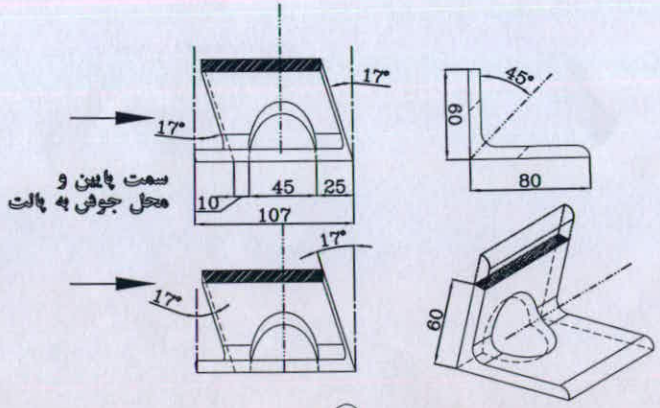

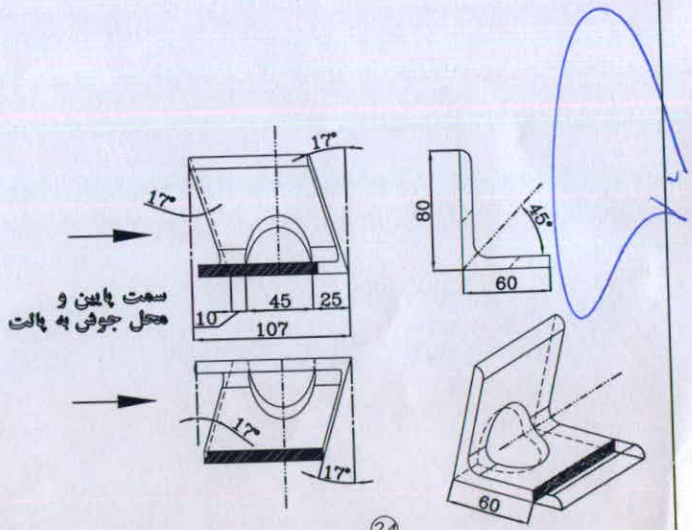

جزئیات H

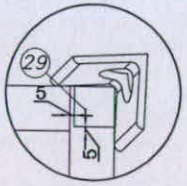

جزئیات I

اندیکس	شماره تغییرات	تاریخ	امضاء

تلرانس عمومی: DIN ISO 2768-m

مقیاس: —

شرکت ترانسفورماتور توزیع زنگان
ZANGAN DISTRIBUTION TRANSFORMER CO.

عنوان: مونتاژ قلاب ها و مونتاژ در بر روی پالت

سفارش: پالت برنامه ریزی — مدل:

طراحی: مفرد — کنترل: جوانی — تصویب: چ.کرمزاده — گروه:

شماره سری: — تاریخ:

شماره نقشه: Drowing No.: 1001 — شماره صفحه: 06 — تعداد صفحه: 06